Fantoni
Kitchen, Home & Office
Hardware and accessories



N373

پریز برق استوانه ای برقی با قابلیت پخش موسیقی رنگ مشکی مات

کـــد	N373	---
پریز برق Universal	۲ عدد	ـــــ
پریز برق	ـــــ	ـــــ
پورت تلفن	ـــــ	ـــــ
پورت شبکه	ـــــ	ـــــ
پورت صدا	ـــــ	ـــــ
HDMI	ـــــ	ـــــ
USB	۴ عدد	ـــــ
VGA	ـــــ	ـــــ
Wireles Charger	۱ عدد	ـــــ
Music Player	۱ عدد	ـــــ
ابعاد برش (CM)	۳۲×۱۰	

۱. مطابق با ابعاد داده شده در تصویر زیر سوراخ کاری ها را انجام دهید.

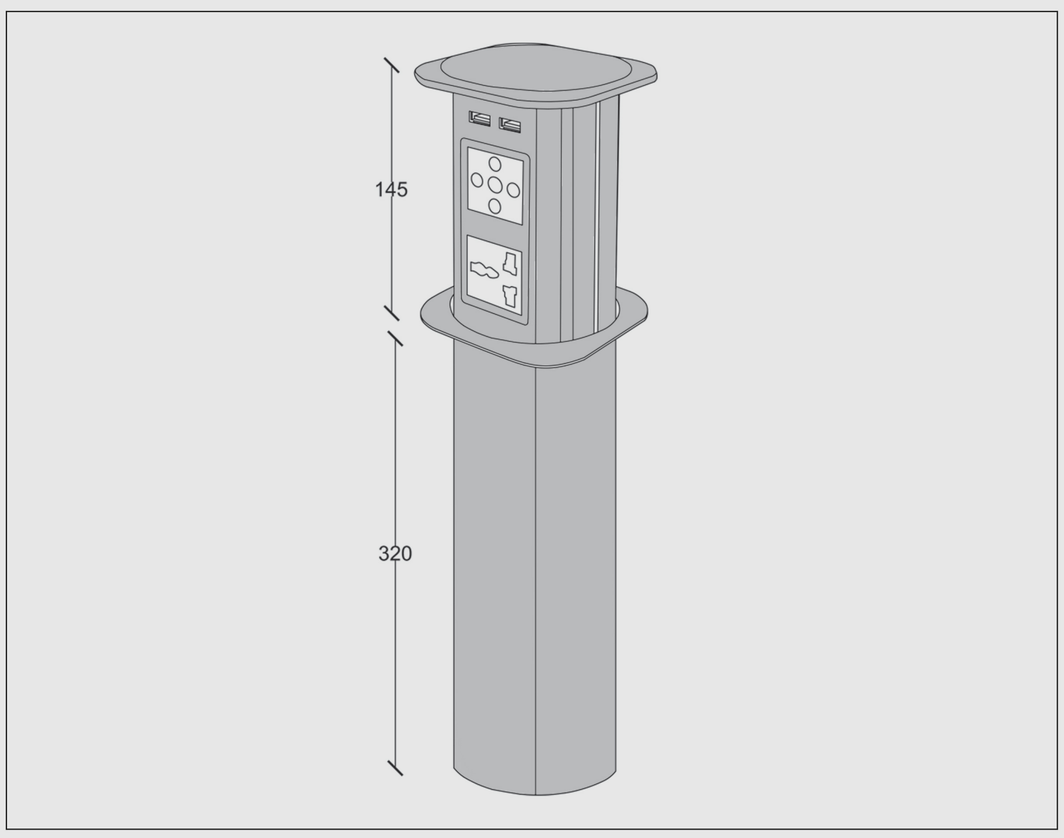



مطابق ابعاد داده شده در جدول بالا محل قرار گیری پریز برق را روی صفحه خالی نمایید و سپس پریز برق را روی صفحه نصب نمایید.