مکانیزم ریلی / تاپ لاین سری L / با آرامبند



K126	مکانیزم تاپ لاین NL3 سه درب روکار با عرض حداکثر ۳۶۰

کد	محصول	تعداد	عکس
K876	مکانیزم قرقره درب داخلی	۴ عدد بالا ۴ عدد پایین	
	مکانیزم قرقره درب بیرونی	۲ عدد بالا ۲ عدد پایین	
	آرامبند دربهای داخلی، بیرونی و دو طرفه	۷ عدد	
	ضربه گیر پایین درب	۴ عدد	
K877	پروفیل بالا ۳۶۰ سانتی متر	۱ شاخه	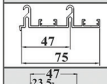
K878	پروفیل پایین ۳۶۰ سانتی متر	۱ شاخه	

آرامبند	وضعیت درب	قابلیت کات تو سایز	وزن درب	ضخامت درب	تعداد درب	طول پروفیل	عرض هر درب	سری	کد کالا
دارد	روکار	دارد	50 Kg	16-48 mm	سه درب	3600 mm	800-1200 mm	Top line L	K126

برای کسب اطلاعات بیشتر با کارشناسان تجهیز یراق در تماس باشید:
02177343556
09339006052
Tajhizyaragh.com
@Tajhizyaragh

Fantoni
Kitchen, Home & Office
Hardware and accessories

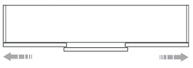

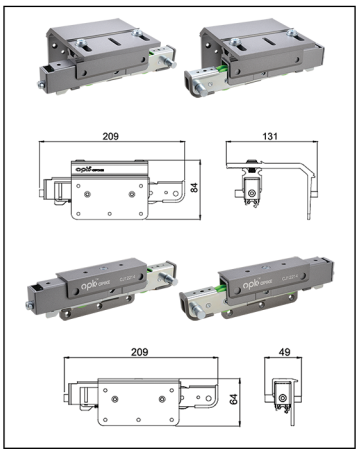

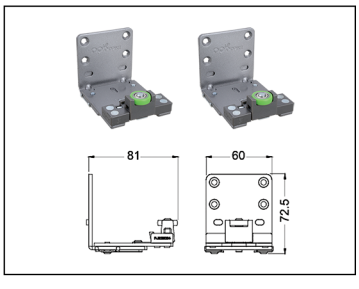

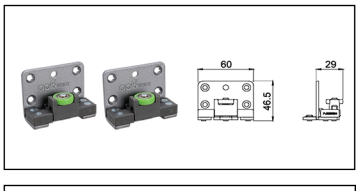

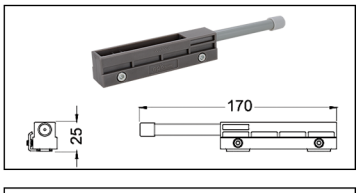

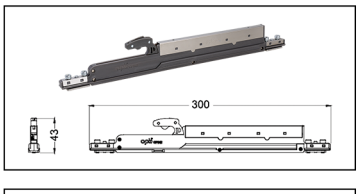

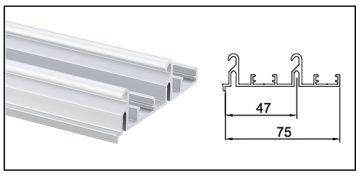

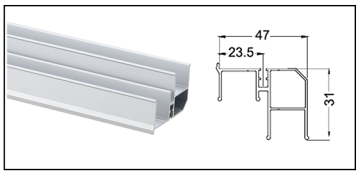












1500 ≥700mm


40 ≥16mm

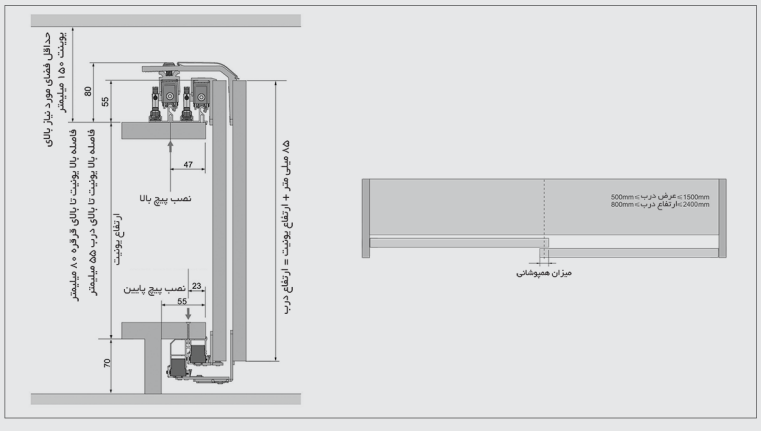

۱.دامپر بالا و پایین را در پروفیل ها قرار داده و سپس پروفیل ها را نصب نمایید.

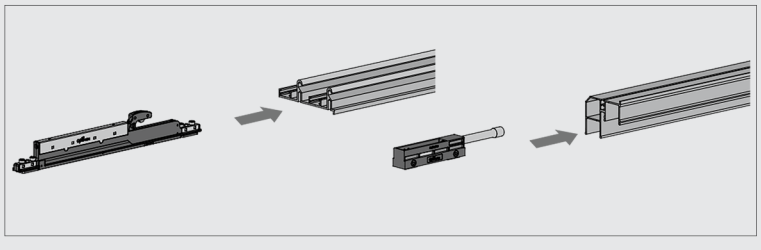

۲.مطابق ابعاد داده شده براکت های درب بیرونی و داخلی را روی درب نصب نمایید.

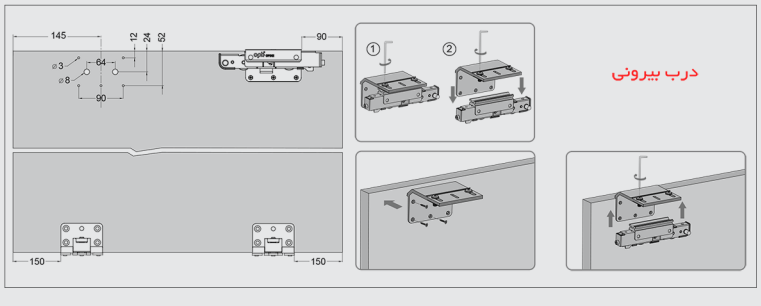

عرض درب	ارتفاع درب
میزان همپوشانی + (۳ / عرض خارج به خارج یونیت)	۸۵ میلی متر + ارتفاع یونیت

عمق نما	ارتفاع نما
۶۰ میلی متر + عمق یونیت	۵۵ میلی متر + ارتفاع پاخور + ارتفاع یونیت

۱. قابل اجرا برای درب هایی به ضخامت ۱۶ تا ۴۰ میلی متر
۲. حداکثر وزن درب = ۵۰ کیلوگرم
۳. حرکت خطی درب ها در دو لاین مجزا
۴. دارای آرامبند نرم و بی صدا
۵.نصب آسان مکانیزم به همراه فیلم آموزشی
۶. پوشش دادن کمدبا سه درب تا عرض یونیت حداقل ۲۱۰ سانتی متر
۷. پوشش دادن کمدبا سه درب تا عرض یونیت حداکثر ۳۶۰ سانتی متر

برای کسب اطلاعات بیشتر با کارشناسان تجهیز یراق در تماس باشید:
02177343556
09339006052
Tajhizyaragh.com
@Tajhizyaragh

Fantoni
Kitchen, Home & Office
Hardware and accessories

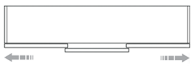

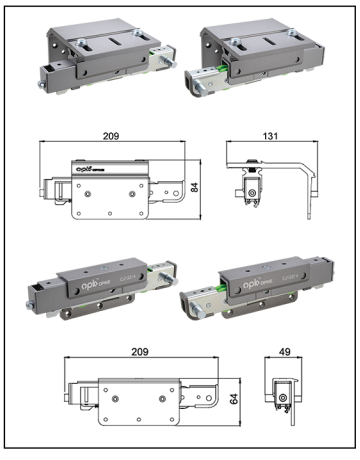

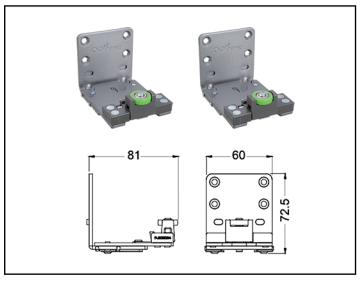

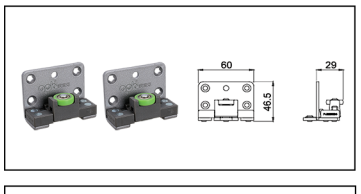

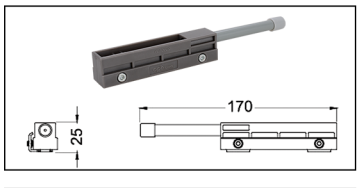

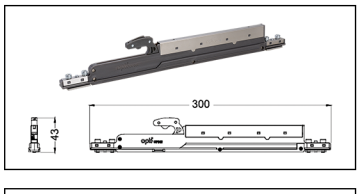

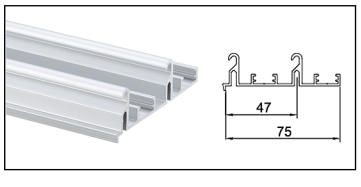

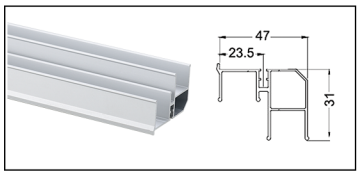



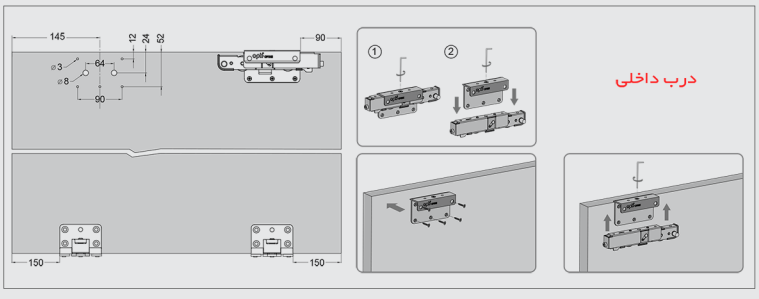

۳.درب داخل و سپس درب بیرون را روی پروفیل قرار داده و نصب کنید.

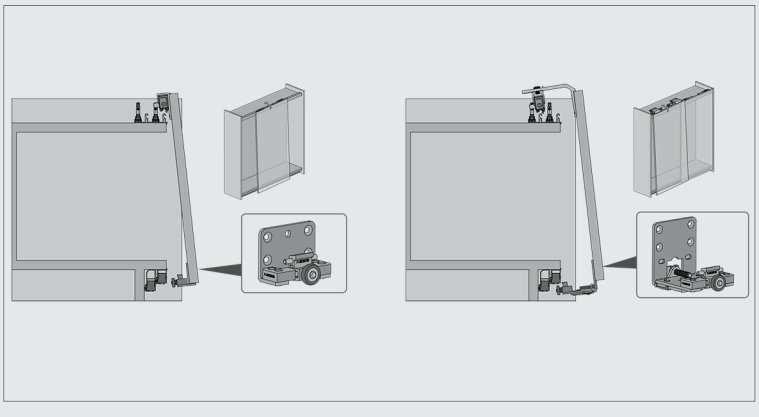

۴.مطابق تصویر براکت بالا و پایین را متناسب با ضخامت درب تنظیم کنید.

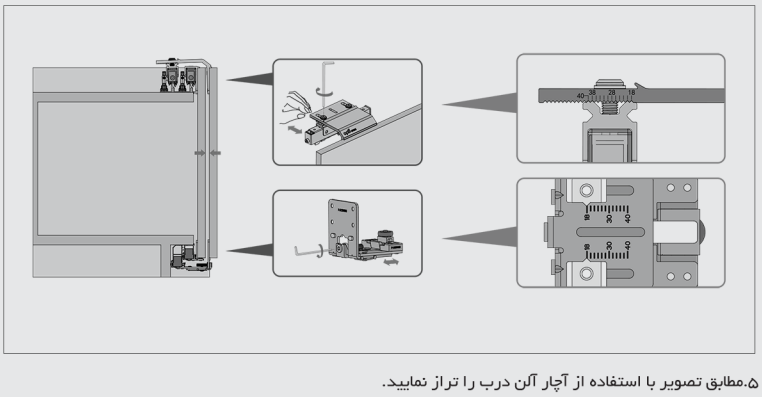

۵.مطابق تصویر با استفاده از آچار آلن درب را تراز نمایید.

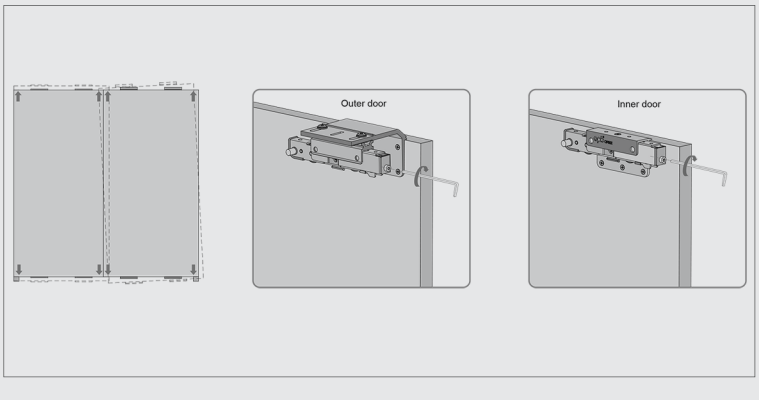

برای کسب اطلاعات بیشتر با کارشناسان تجهیز یراق
در تماس باشید:
02177343556
09339006052
Tajhizyaragh.com
@Tajhizyaragh

Fantoni
Kitchen, Home & Office
Hardware and accessories

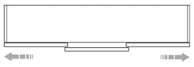

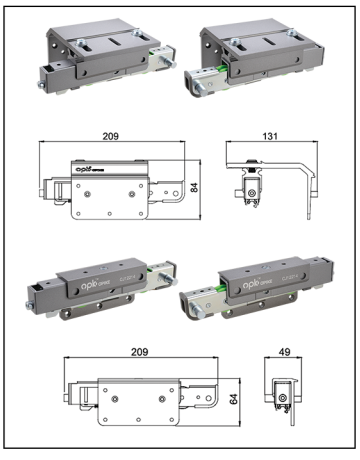

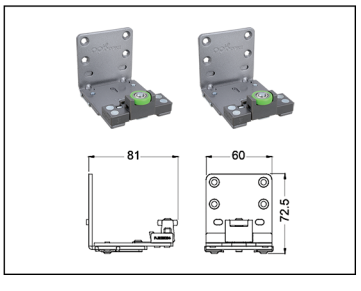

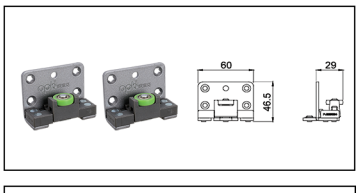

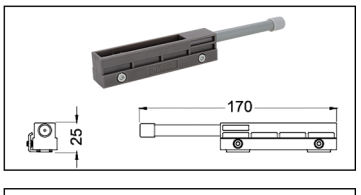

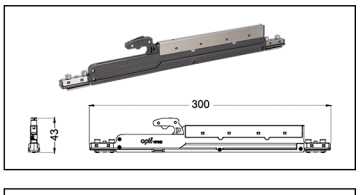

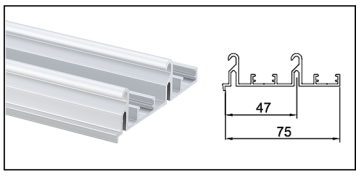

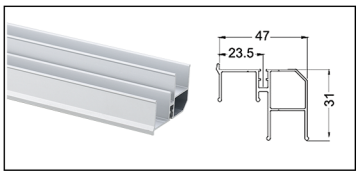











1500 ≥700mm



40 ≥16mm

۶.محل دقیق دامپر بالا و پایین را بدست آورید و سپس آن ها را در محل خود محکم کنید.

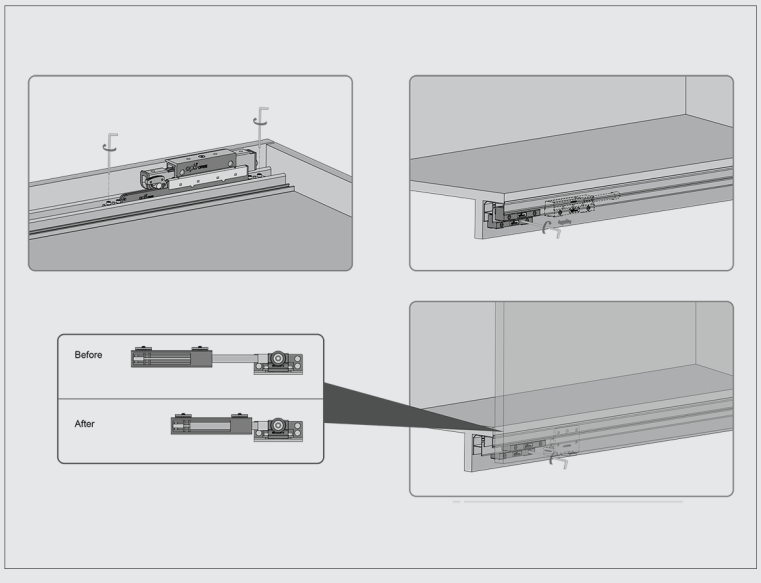

۷.آرامبند دو طرفه درب بیرونی را در محل مشخص شده قرار دهید . سپس با توجه به محل قرار گیری درب محل دقیق آرامبند دو طرفه را بدست آورید و آن را محکم کنید.

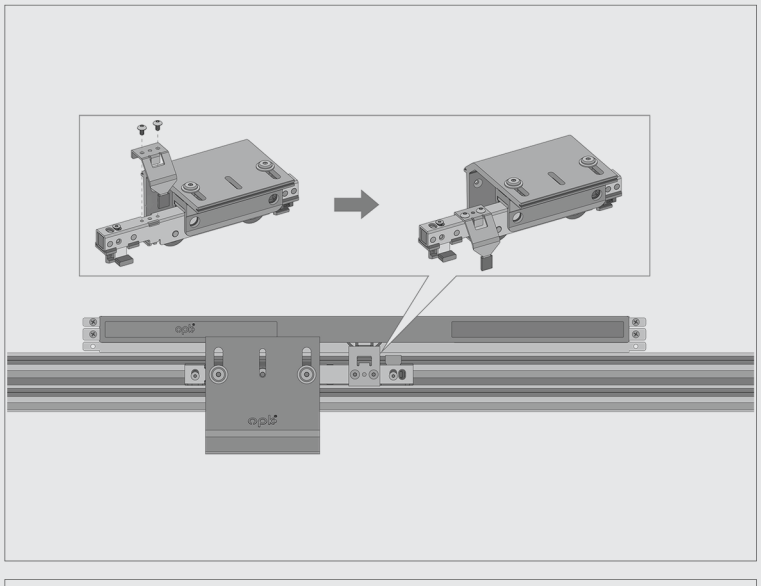

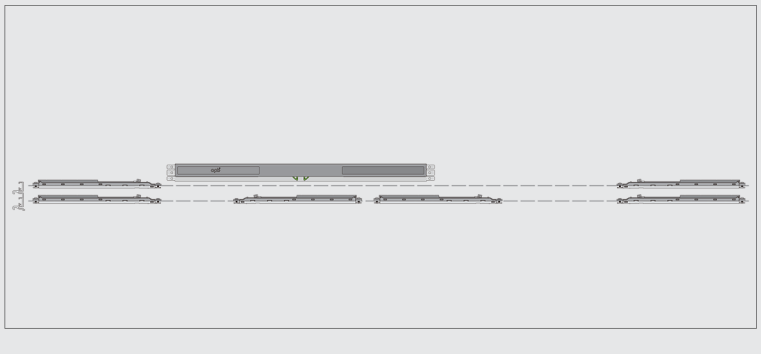

برای کسب اطلاعات بیشتر با کارشناسان تجهیز یراق
در تماس باشید:
02177343556
09339006052
Tajhizyaragh.com
@Tajhizyaragh