Fantoni
Kitchen, Home & Office
Hardware and accessories

مکانیزم های روف هنگ تک درب دستی و برقی

K107 | مکانیزم روف هنگ ۲۴۰۰mm تک درب چوبی ساختمانی دستی با عرض درب حداکثر ۱۲۰۰mm

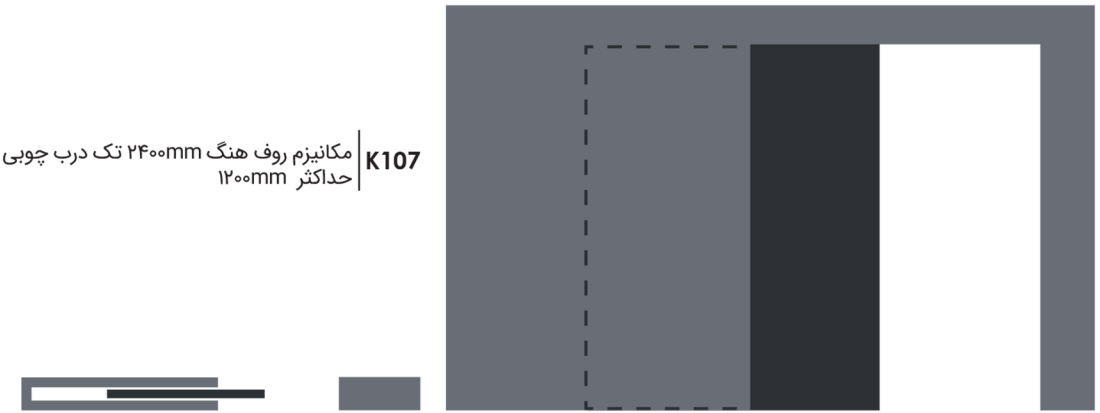

کد	سری	عرض هر درب	طول پروفیل	تعداد درب	قابلیت کات تو سایز	ضخامت درب	وزن درب	آرامبند	وضعیت بازشو درب
K107	RoofHang	700mm-1200mm	2400mm	تک درب	دارد	35mm-40mm	80KG	دارد	فلش

Fantoni
Kitchen, Home & Office
Hardware and accessories



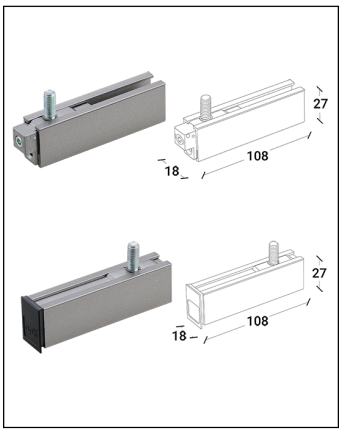

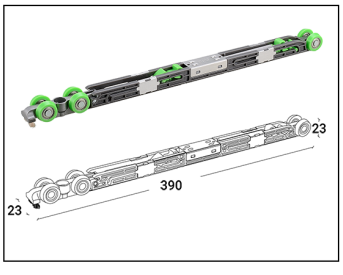

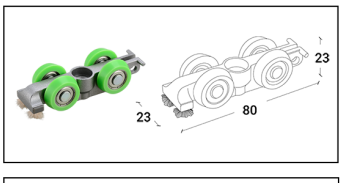

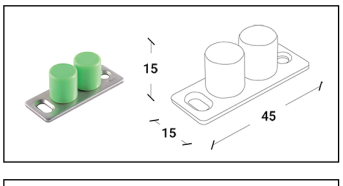

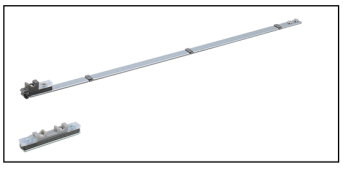

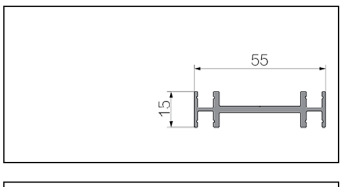

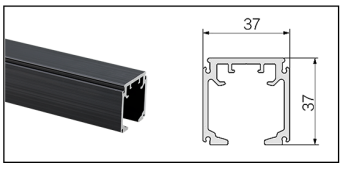

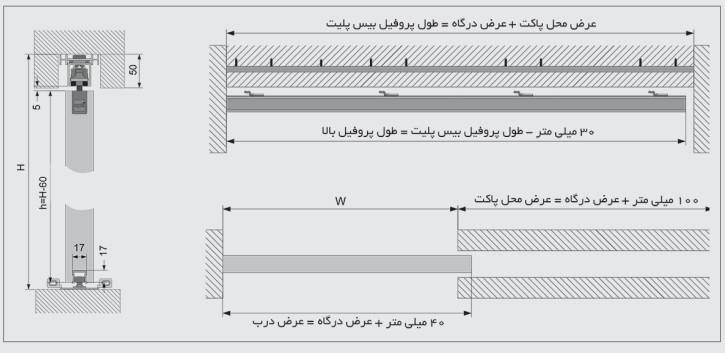

۱.پروفیل بیس پلیت را مطابق تصویر زیر در محل مورد نظر نصب نمایید.

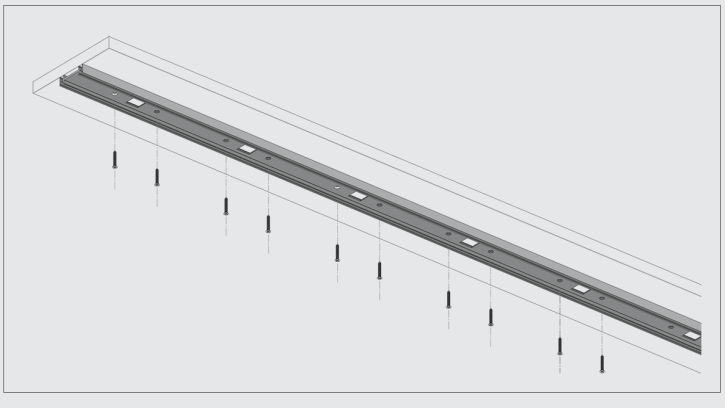

۲.براکت های درب را از کاور خود جدا نموده و به آرامبند ها وصل کنید و همراه با فعال کننده های آرامبند آن ها را در پروفیل بالا قرار دهید.

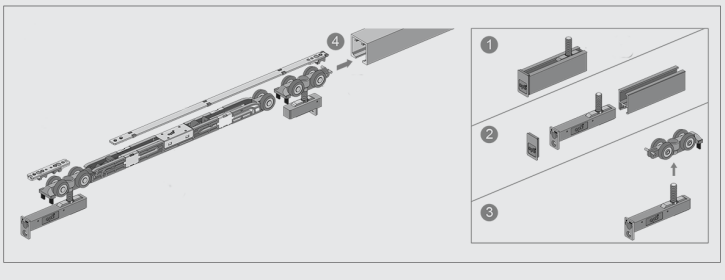

عرض درب	ارتفاع درب
۴۰ میلی متر + عرض درگاه درب	۶۰ میلی متر – ارتفاع درگاه درب

۱. قابل اجرا برای درب هایی به ضخامت ۳۵ تا ۴۵ میلی متر
۲. حداکثر وزن درب = ۸۰ کیلوگرم
۳. حرکت خطی درب
۴. دارای آرامبند نرم و بی صدا
۵.نصب آسان مکانیزم به همراه فیلم آموزشی
۶. پوشش دادن درگاه با حداقل طول پروفیل ۱۲۲ سانتی متر
۷. پوشش دادن درگاه با حداکثر طول پروفیل ۲۴۰ سانتی متر
۸. قابل استفاده در مکان هایی با سازه بتنی

نکات قابل توجه :
۱. حداقل عرض درب در این مکانیزم ۶۰ سانتی متر می باشد.

برای کسب اطلاعات بیشتر با کارشناسان تجهیز یراق در تماس باشید:
02177343556
09339006052
Tajhizyaragh.com
@Tajhizyaragh

Fantoni
Kitchen, Home & Office
Hardware and accessories

















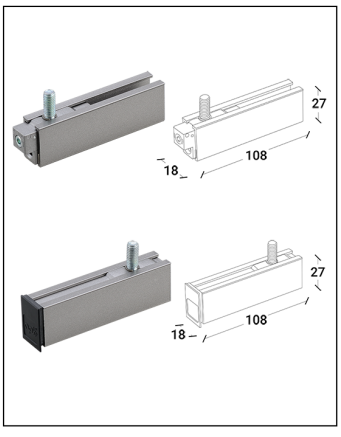

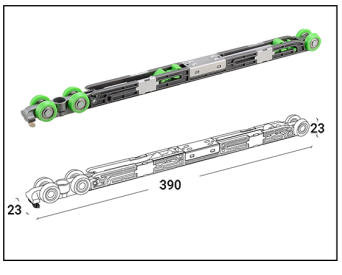

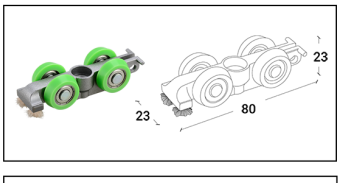

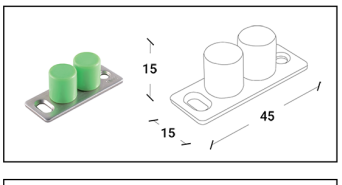

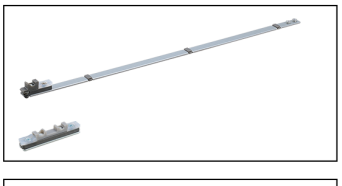

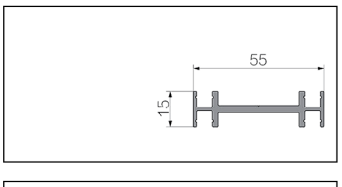

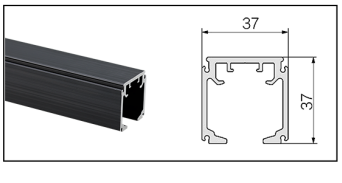

۳.پروفیل بالا را مطابق تصویر به صورت خشابی به پروفیل بیس وصل نمایید و سپس هدایت کننده درب را در محل نشان داده شده نصب کنید.

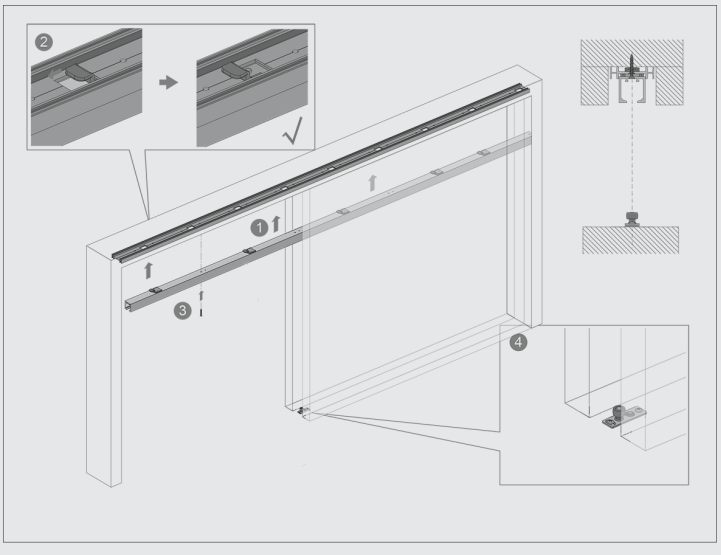

۴.مطابق با ابعاد و اندازه های داده شده، کاور براکت های بالای درب و پروفیل پایین درب را در محل خود نصب نمایید.

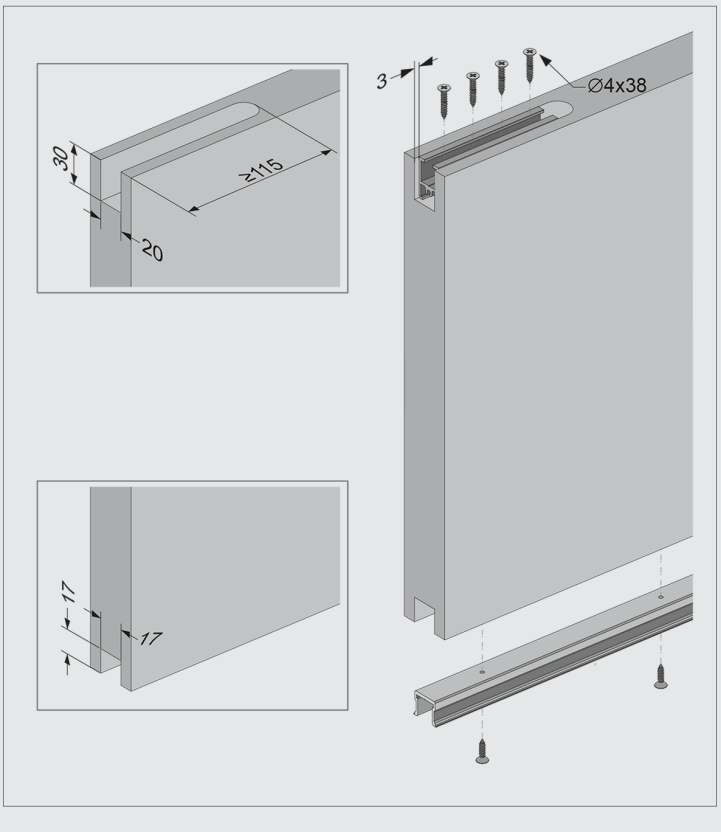

Tajhizyaragh.com
@Tajhizyaragh
02177343556
09339006052
برای کسب اطلاعات بیشتر با کارشناسان تجهیز یراق
در تماس باشید:

Fantoni
Kitchen, Home & Office
Hardware and accessories

۵.مطابق تصویر زیر درب را در محل مورد نظر قرار داده سپس براکت های درب را به کاور های براکت اتصال شده به درب پیچ نمایید.

با استفاده از آچار آلن ۴ میلی متری درب را ریگلاژ نموده سپس درپوش های براکت را نصب کنید.

توجه داشته باشید پروفیل پایین درب از هر طرف ۵ میلی متر

فاصله داشته باشد تا شیار درب از کنار دیده نشود

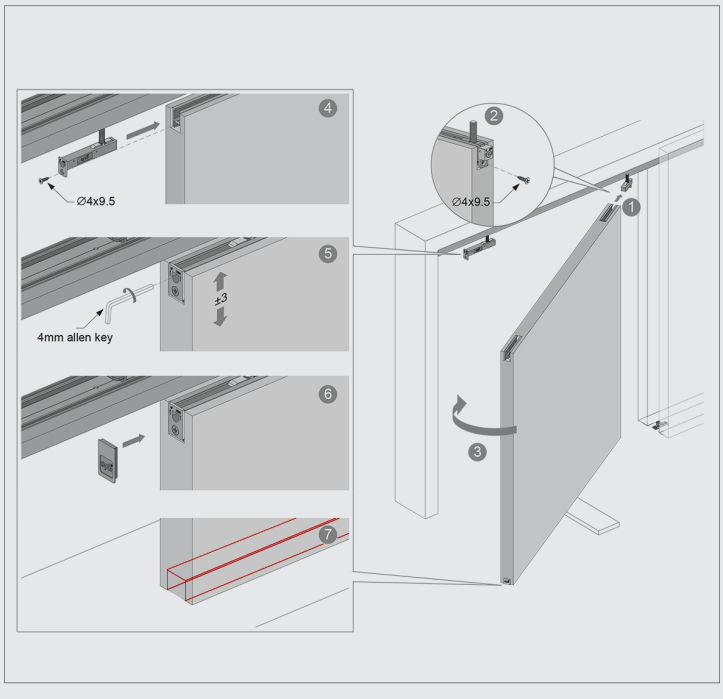

۶.با توجه به ابعاد داده شده در تصویر زیر محل دقیق فعال کننده های آرامبند را به دست آورید و سپس آن ها را در محل خود محکم کنید.

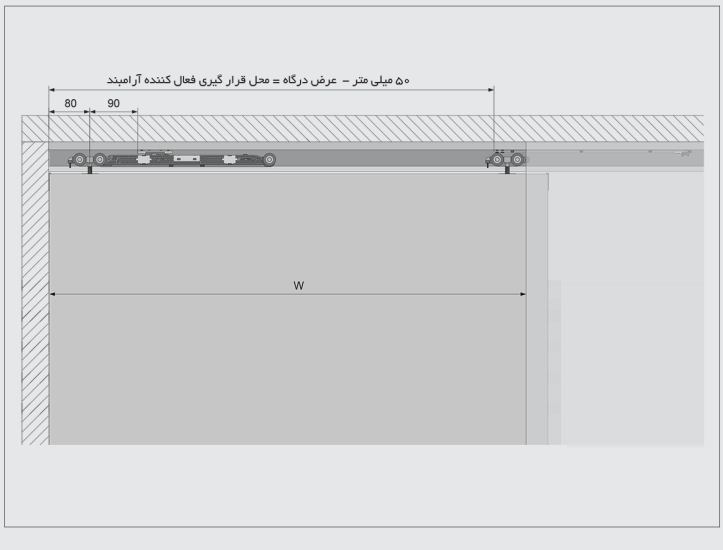

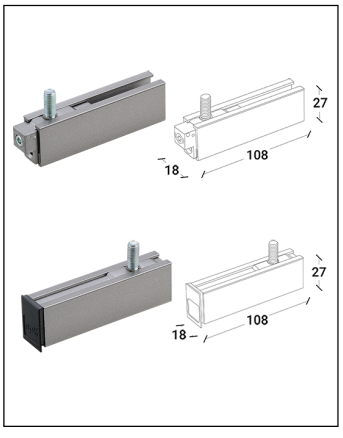

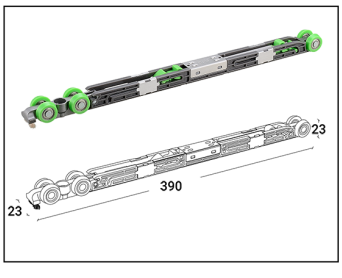

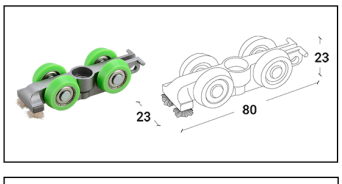

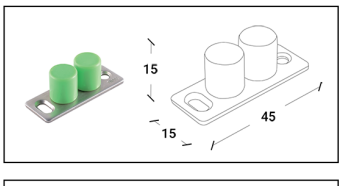

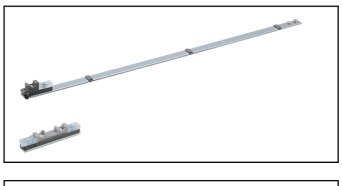

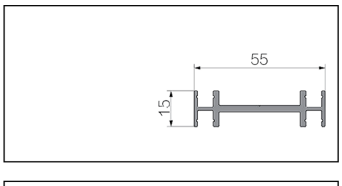

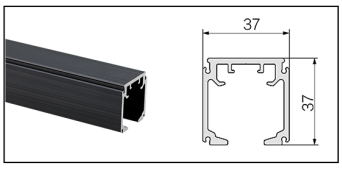














1200≥600mm


45 ≥35mm

برای کسب اطلاعات بیشتر با کارشناسان تجهیز یراق
در تماس باشید:
02177343556
09339006052
Tajhizyaragh.com
@Tajhizyaragh